POMPA TRIPLEX ALTA PRESSIONE 30 LITRI 150 BAR

TRIPLEX PUMP HIGH PRESSURE 30 L / 150 BAR

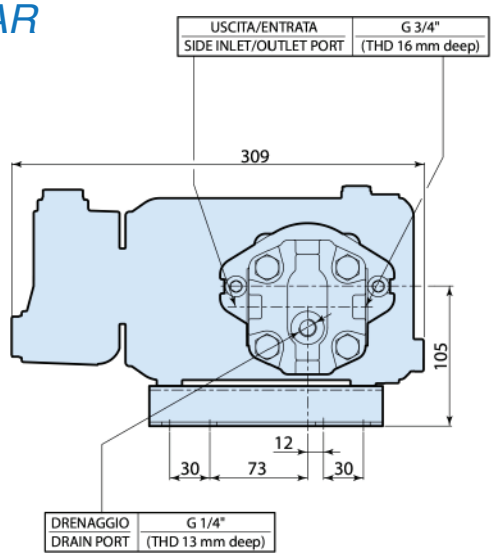

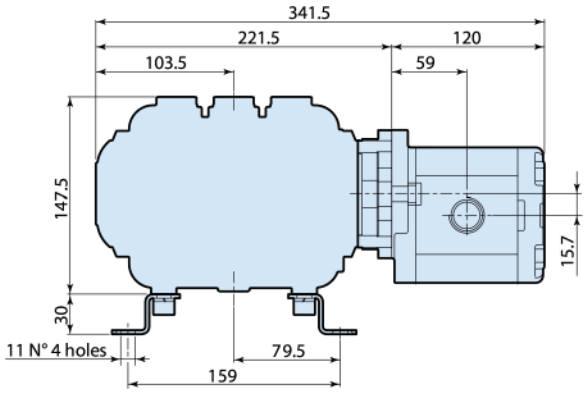

Caratteristiche tecniche Technical features	Valori Values
Portata max/ Max flow (l/min)	30
Portata max/ Max flow (gpm)	7.92
Pressione max/ Max pressure (bar)	150
Pressione max/ Max pressure (psi)	2200
Potenza/ Power (Hp)	12
Peso/ Weight (kg)	19,2

Descrizione

Pompa volumetrica alternativa a 3 pistoni per utilizzo su gruppi da lavaggio ed impianti industriali.

Corpo pompa e coperchi in lega di alluminio pressofuso. Coperchio laterale con livello olio. Coperchio posteriore con scarico olio. Movimento dei pistoni realizzato tramite il sistema della biella - manovella. Albero pompa in acciaio ad alta resistenza stampato. Cuscinetti di banco sovradimensionati. Bielle in speciale lega di zinco – alluminio pressofuso con proprietà antifrizione. Possibilità di bielle in bronzo. Pistoni in ceramica integrale. Testa pompa in ottone stampato. Sistema di tenuta doppia guarnizione. Possibilità di diversi tipi di sistemi di tenuta secondo l'applicazione. Tappi valvola sia in aspirazione che in mandata per una migliore manutenzione. Possibilità di connettere alla testa della pompa differenti valvole di regolazione ed accessori.

Description

Alternative 3-piston volumetric pump for use on washing units and industrial plants.

Pump body and covers in die-cast aluminum alloy. Side cover with oil level. Back cover with oil drain. Pistons moving made by the connecting rod-crank system. Pump shaft in pressed high-resistance steel. Oversized bench bearings. Connecting rods in special zinc alloy - die-cast aluminum with anti-friction properties. Possibility of connecting rods in bronze. Full ceramic pistons. Pump head in molded brass. Double seal sealing system. Possibility of different types of sealing systems according to the application. Valve plugs in both intake and outlet for better maintenance. Possibility of connecting different control valves and accessories to the pump head.

Drill Service S.r.l. - Viale 1° Maggio, s.n. - 64023 Mosciano S.Angelo (TE) - ITALY - Tel. +39 085 8072145 - Fax +39 085 8071986
www.drillservice.it - info@drillservice.it